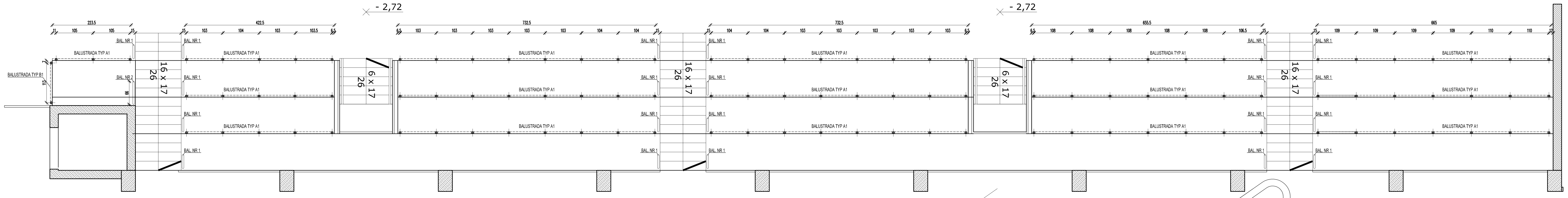
- 2,72
- 2,72
223,5
105
105
422,5
103
104
103
103,5
732,5
103
104
732,5
655,5
108
106,5
665
109
110
BALUSTRADA TYP B1
BALUSTRADA TYP A1
BAL. NR 1
BAL. NR 2
16 x 17
26
6 x 17
26

RZUT WIDOWNI 1:50

BALUSTRADA TYP A1

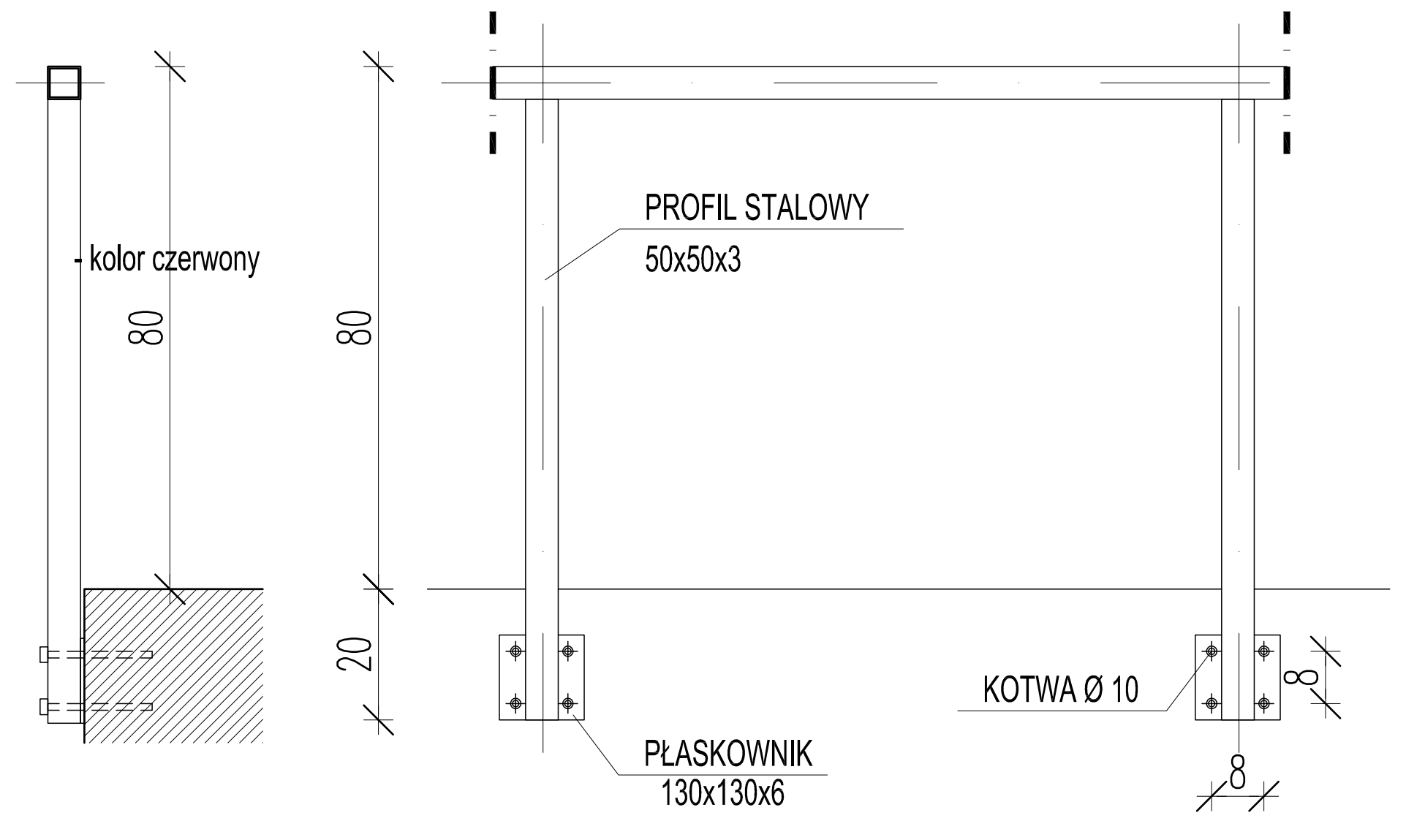
- kolor czerwony
80
80
20
PROFIL STALOWY
50x50x3
PŁASKOWNIK
130x130x6
KOTWA Ø 10
8
8

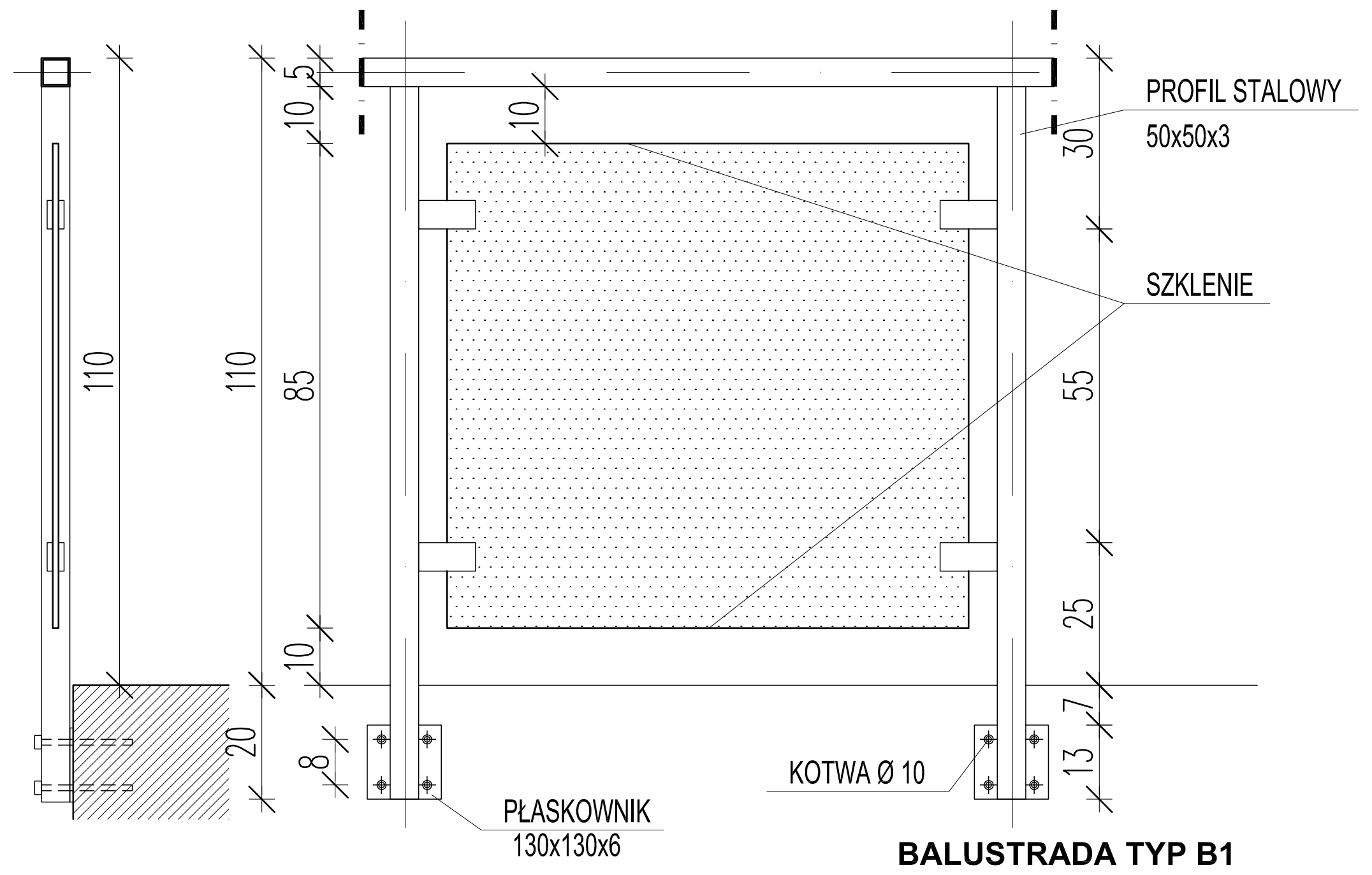
110
110
20
10
5
10
85
10
8
30
55
25
7
13
PROFIL STALOWY
50x50x3
SZKLENIE
PŁASKOWNIK
130x130x6
KOTWA Ø 10

BALUSTRADA TYP B1

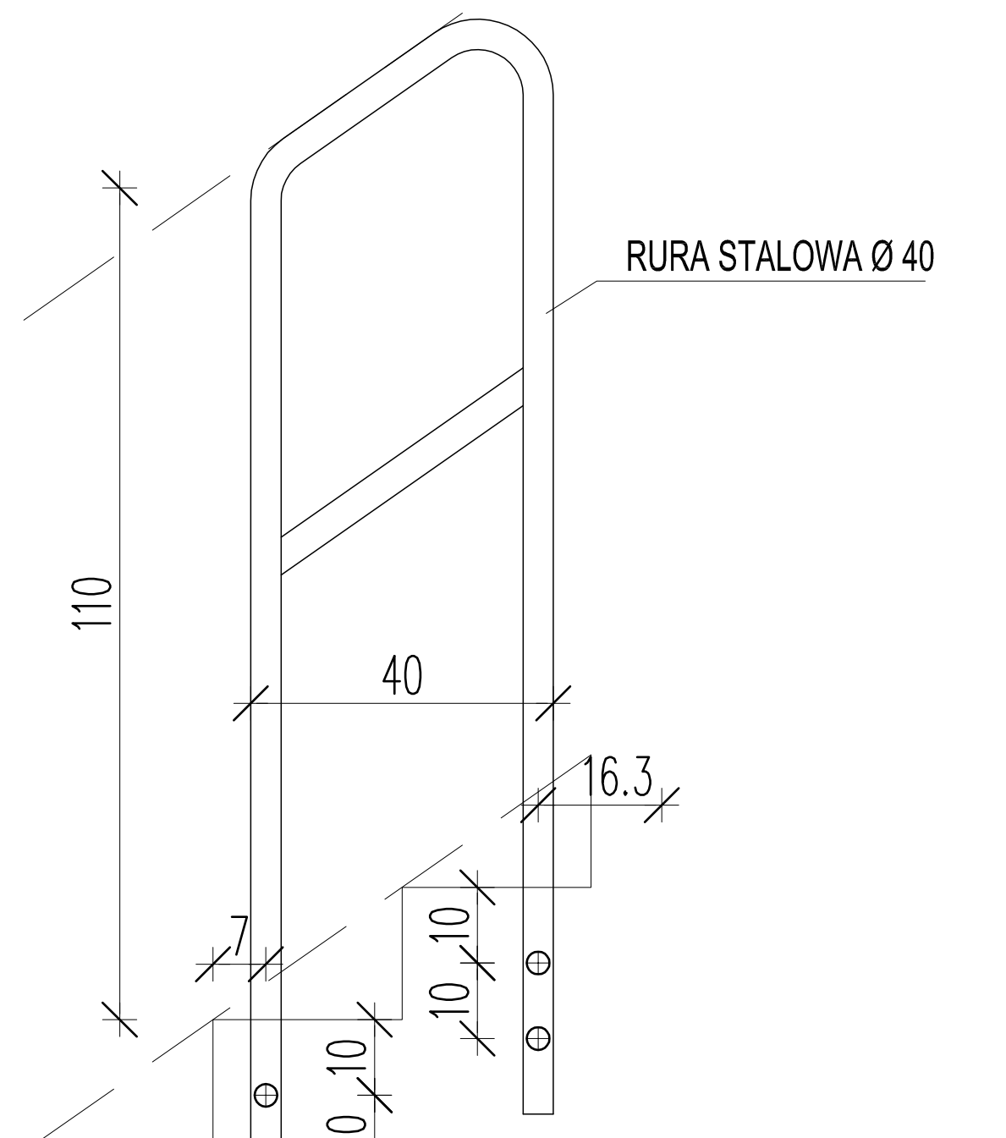
RURA STALOWA Ø 40
110
40
16,3
7
10
10
10
10

BALUSTRADA NR 1
SCHODY WIDOWNI

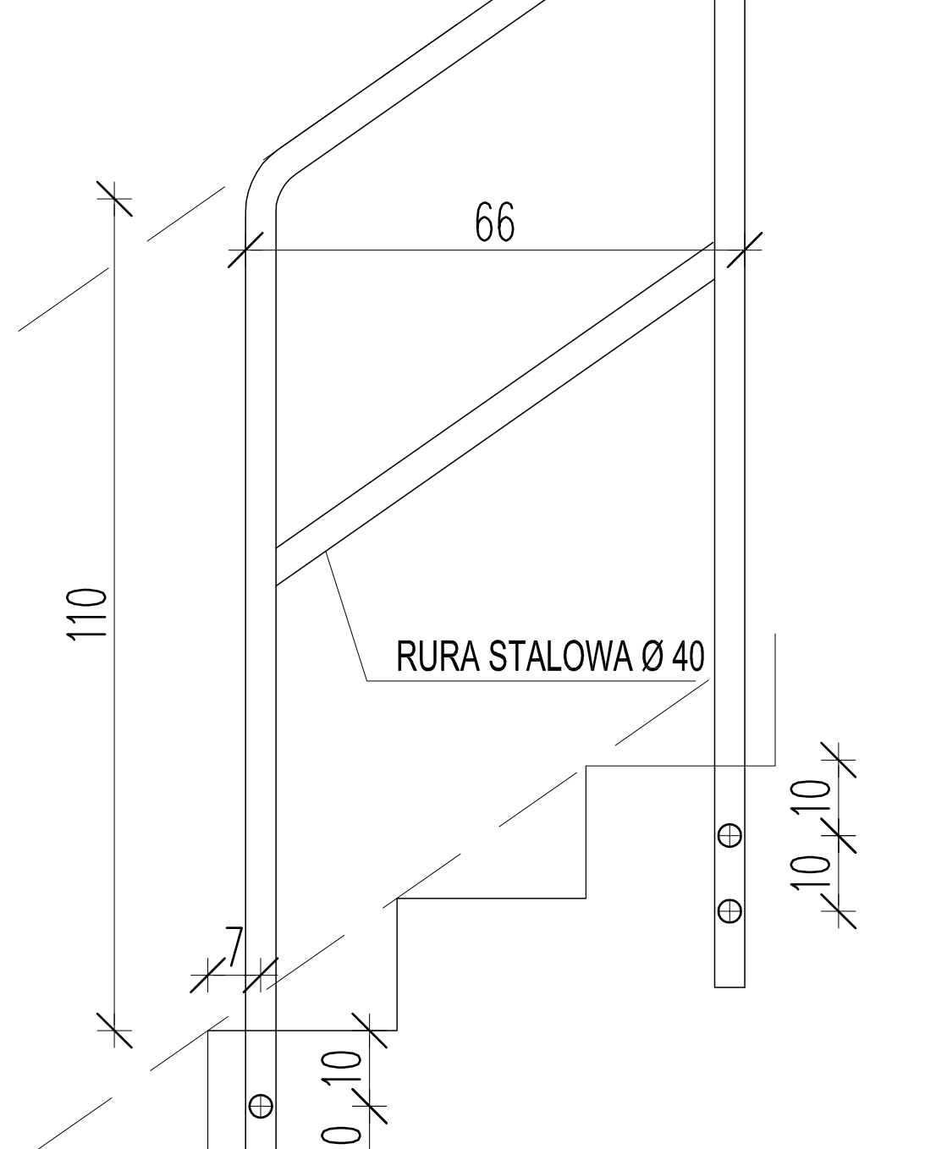
66
RURA STALOWA Ø 40
110
7
10
10
10
10

BALUSTRADA NR 2
SCHODY WIDOWNI

BALUSTRADA NR 1 - 22 SZTUKI
BALUSTRADA NR 2 - 1 SZTUKA
BALUSTRADA TYP A1 - 35 SŁUPKÓW, DŁ. POCHWYTU - 98,48 M
BALUSTRADA TYP B1 - 2 SŁUPKI, DŁ. POCHWYTU - 1,13 M

- ELEMENTY STALOWE MALOWANE PROSZKOWO
  W KOLORZE RAL 7046 METALIC
- WYSOKOŚĆ PORĘCZY 1,10 M
- SZKŁO KLEJONE HARTOWANE

PROEXBUD WROCŁAW Sp. z o.o.
BIURO ARCHITEKTONICZNO-INŻYNIERSKIE
siedziba:
51-692 WROCŁAW
ul. Szanieckiego 48A
NIP: 895-10-05-567
e-mail: maki@proexbud.com
e-mail: proexbud@gmail.com
fax: + 48 71 793 00 16
tel: + 48 71 793 00 15

Inwestor: UZDROWISKOWA GMINA MIEJSKA Szczawno -Zdrój ul.Kościuszki 17, 58-310 Szczawno Zdr NIP 886-25-72-767,REGON 890718219	Adres inwestycji: ul. Słoneczna, Szczawno Zdrój działki nr: 194/5, 192/4, 192/5 195dr, 263dr obr.01 AM 462.324.1731, 1732, 1733, 1734	Nr rys. EII/A-11a RYS. UZUPEŁNIAJĄCY
Faza: PROJEKT WYKONAWCZY ZAMIENNY II	Obiekt: Kompleks oświatowo-sportowo-rekreacyjny (etap I- HALA SPORTOWA)	Data 07. 2013
Branża: ARCHITEKTURA	Treść : ZESTAWIENIE BALUSTRAD WIDOWNI	Skala: 1:50, 1:10
Projektant:	mgr inż. arch. Małgorzata Kiestrzyń nr upr. 222/87/UW spec.architektoniczna	
Sprawdzający:	mgr inż. arch. Dorota Calów nr upr. 02/07/DOIA spec.architektoniczna	

**PROJEKT CHRONIONY USTAWĄ O PRAWACH AUTORSKICH, WSZELKIE PRAWA ZASTRZEŻONE
WYKORZYSTYWANIE TEGO PROJEKTU PRZEZ INNE JEDNOSTKI PROJEKT. WYMAGA ZGODY AUTORA**